第２１回

キムラパワーカップ

SPORTS KIMURA
ATHLETE PARTNER

開 催 日	平成29年11月18日（土）・19日（日）
会　　場	彦根市荒神山グランド
主　　催	彦根市少年サッカー委員会
協　　力	彦根市少年サッカー委員会育成会
協　　賛	スポーツショップキムラ

大　会　目　的

サッカーを楽しみ、サッカーを通して
健全な青少年の育成及び
参加チームの親睦を図る。

大　会　役　員

会　　長	木 村　　守	（スポーツショップキムラ社長）
副　会　長	辻村　欣也	（金　城　ＪＦＣ）
審　判　長	西澤　武彦	（亀　山　ＳＳＳ）
競 技 委 員	彦根市少年サッカー委員会　指導者	
運 営 委 員	彦根市少年サッカー委員会　育成会	
事　務　局	山口　篤也	（プライマリーSC）
大会事務局	若 林　　章	（プライマリーSC）
会　　計	宮川　友之	（ＦＥＡＴ　ＦＣ）

歴代大会優勝チーム

第1回	城　北	第8回	高槻クイーン	第15回	金　城
第2回	丸　橋	第9回	高槻クイーン	第16回	東淀川
第3回	竜　王	第10回	王　寺	第17回	―――
第4回	高槻クイーン	第11回	高槻クイーン	第18回	長良
第5回	ｲﾝﾃﾘｵｰﾙ	第12回	野　洲	第19回	―――
第6回	伴　谷	第13回	西京極	第20回	希望ヶ丘
第7回	ｲﾝﾃﾘｵｰﾙ	第14回	野　洲		

大会実施要項

1. 競技方法　【1日目】予選リーグ戦：4チームによるリーグ戦（8 グループ）
☆勝ち点方式で順位決定
※勝ち：3点　引き分け：1点　負け：0点
※同勝ち点時：得失点差・多得点・直接対戦結果・抽選の順で決定する。
【2日目】予選リーグの順位別トーナメント戦により、最終順位決定戦を行う。
※同点の場合は、1 人目よりサドンデスの PK 戦を行う。ただし決勝戦のみ4人目よりサドンデス戦。

2. 競技時間　30分ゲーム　（15分－5分－15分）

3. 競技規則　①選手は4年生以下とし、**8人制**で試合を行う。
②8人制ルール（http://www.jfa.or.jp/match/rules/eight/index.html）に規定されていない事項については、日本サッカー協会競技規則に準ずる。
③選手交代は自由とする。
④試合球は4号球とする。
⑤健康状態に異常がある者、スポーツ傷害保険未加入者は、出場できない。
⑥シューズはゴム底及びゴムポイント固定式とする。
⑦審判の判定には一切抗議できない。

4. 表　彰

	優勝チーム	準優勝チーム
1位グループ（キムラ杯）	優勝杯　賞状	準優勝杯　賞状
2位グループ（ミズノ杯）	優勝杯　賞状	ー　賞状
3位グループ（アシックス杯）	優勝杯　賞状	ー　賞状
4位グループ（モルテン杯）	優勝杯　賞状	ー　賞状

※キムラ杯優勝杯は、持ち回りとする。

5. 組合せ　主催者が決定する（別頁のとおり）。

6. 審　判　審判は主催者が決定する（別頁のとおり）。
☆主審は必ず上下とも審判服の着用をお願いします。

7. 参加費　5000円／チームを、第1日目に本部席までお願いします。

8. その他　①開会式は、大会 2 日目10：35に全員参加で行います。
☆試合日程の都合上、第 3 試合終了後に速やかに開始できますよう、ご協力をよろしくお願いします。
②閉会式には、各最終順位決定戦の優勝・準優勝チームがご参加ください。
③選手休憩用のテント等は、各チームでご用意ください。
④悪天候で中止の場合は、AM6：30頃代表者に連絡します。
※少雨決行といたしますので、その場合にはベンチ用傘等各チームでご用意ください。
⑤大会中の傷害事故につきましては、応急処置後の責任は負いません。
⑥吸い殻・ゴミは、必ず各チームでお持ち帰りください。
⑦グラウンド内は禁煙となっていますので、喫煙は必ずグラウンド外でお願いします。
⑧駐車場に限りがあります。各チーム 5 台までの乗り合わせに協力願います。
⑨その他問い合わせは、本大会の事務局宛とします。

【事　務　局】　山口　篤也(プライマリー)　TEL090－8387－8229　Mail:cocoa2828@gmail.com
【大会事務局】　若　林　　章（プライマリー）　TEL090－3030－3666　Mail:primary.s.c.since1993@gmail.com

第21回キムラパワーカップ参加チーム一覧

番号	チーム名	番号	チーム名
1	花山サッカー少年団	19	八日市フットボールクラブ
2	西京極ジュニアサッカークラブ	20	竜王サッカースポーツ少年団
3	山田荘サッカークラブ	21	リブラ五箇荘フットボールクラブ
4	醍醐サッカースポーツ少年団	22	北野サッカークラブ
5	王寺サッカークラブ	23	野洲ジュニアフットボールクラブ
6	インテリオール	24	亀山サッカースポーツ少年団
7	池田フットボールクラブ	25	旭森スポーツ少年団サッカー部
8	大宝サッカースポーツ少年団	26	金城ジュニアフットボールクラブ
9	守山白鳳サッカースポーツ少年団	27	愛知ホワイトスター
10	唐崎サッカースポーツ少年団	28	彦根フットボールクラブ
11	打出フットボールクラブ	29	プライマリーサッカークラブ
12	和邇フットボールクラブ	30	豊栄クラブジュニア
13	菩提寺サッカースポーツ少年団	31	多賀ジュニアフットボールクラブ
14	希望ヶ丘サッカースポーツ少年団	32	彦根女子選抜チーム
15	水戸ジュニアフットボールクラブ		
16	信楽サッカースポーツ少年団		
17	Ａ．Ｚ．Ｒ（アッズーロ）		
18	米原ジュニアフットボールクラブ		

会 場 案 内

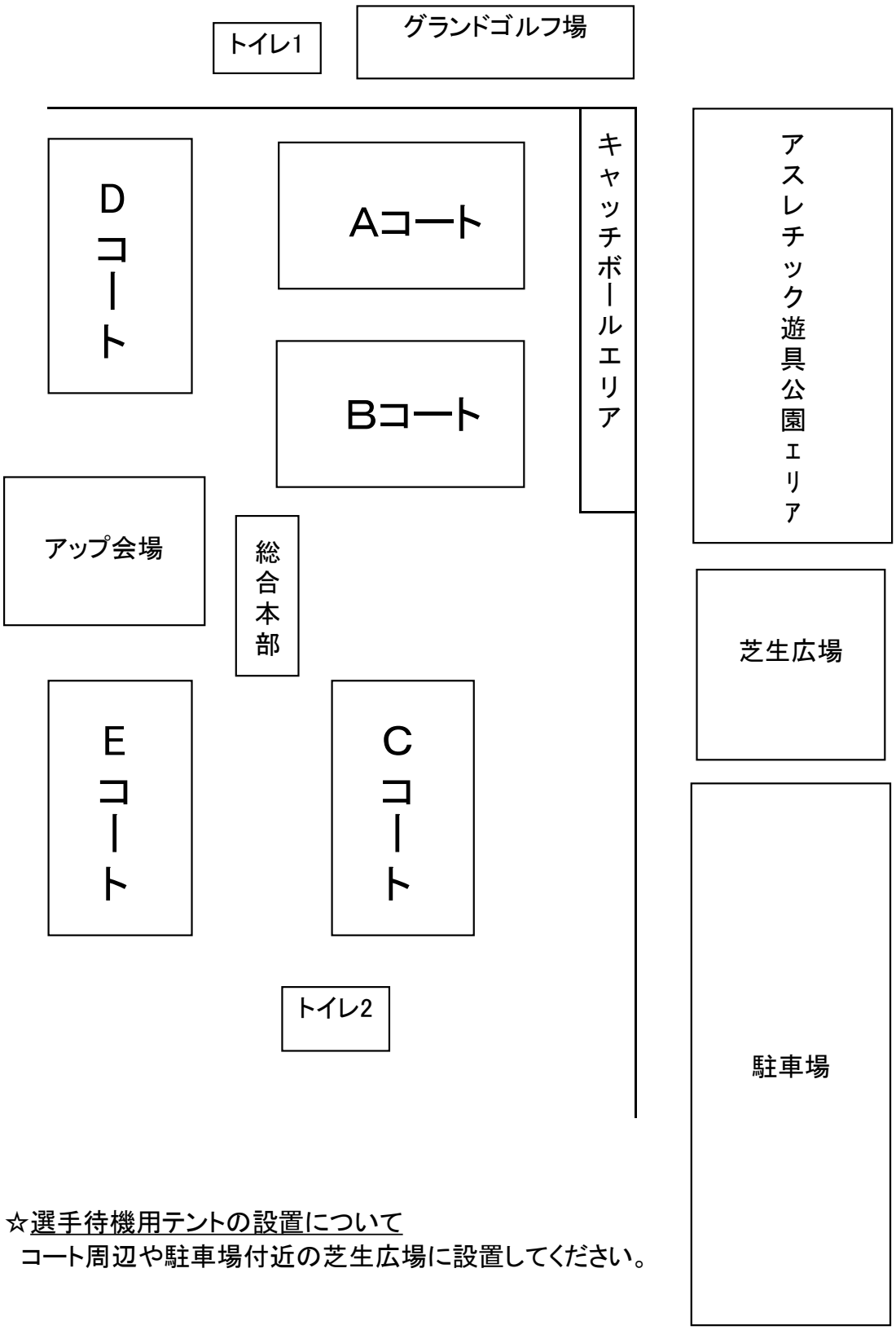

☆選手待機用テントの設置について
コート周辺や駐車場付近の芝生広場に設置してください。

１日目予選リーグ戦表

A組	北野	ﾌﾟﾗｲﾏﾘｰ	希望ヶ丘	山田荘	勝	分	負	得点	失点	得失	勝点	順位
北野												
ﾌﾟﾗｲﾏﾘｰ												
希望ヶ丘												
山田荘												

B組	八日市	菩提寺	彦根FC	ｲﾝﾃﾘｵｰﾙ	勝	分	負	得点	失点	得失	勝点	順位
八日市		－	－	－								
菩提寺	－		－	－								
彦根FC	－	－		－								
ｲﾝﾃﾘｵｰﾙ	－	－	－									

C組	五箇荘	豊栄	彦根女子	醍醐	勝	分	負	得点	失点	得失	勝点	順位
五箇荘		－	－	－								
豊栄	－		－	－								
彦根女子	－	－		－								
醍醐	－	－	－									

D組	多賀	和邇	大宝	花山	勝	分	負	得点	失点	得失	勝点	順位
多賀		－	－	－								
和邇	－		－	－								
大宝	－	－		－								
花山	－	－	－									

１日目予選リーグ戦表

E組	野洲	亀山	水戸	王寺	勝	分	負	得点	失点	得失	勝点	順位
野洲		－	－	－								
亀山	－		－	－								
水戸	－	－		－								
王寺	－	－	－									

F組	打出	金城	AZR	米原	勝	分	負	得点	失点	得失	勝点	順位
打出		－	－	－								
金城	－		－	－								
AZR	－	－		－								
米原	－	－	－									

G組	愛知WS	竜王	守山白鳳	池田	勝	分	負	得点	失点	得失	勝点	順位
愛知WS		－	－	－								
竜王	－		－	－								
守山白鳳	－	－		－								
池田	－	－	－									

H組	旭森	唐崎	信楽	西京極	勝	分	負	得点	失点	得失	勝点	順位
旭森		－	－	－								
唐崎	－		－	－								
信楽	－	－		－								
西京極	－	－	－									

予選対戦時間割表

※　試合の5分前には、ベンチ裏に控えて頂き、スムーズな時間通りの進行に協力を願いします。

		組		
北野	ﾌﾟﾗｲﾏﾘｰ	A組	希望ヶ丘	山田荘
八日市	菩提寺	B組	彦根FC	ｲﾝﾃﾘｵｰﾙ
五箇荘	豊栄	C組	彦根女子	醍醐
多賀	和邇	D組	大宝	花山
野洲	亀山	E組	水戸	王寺
打出	金城	F組	AZR	米原
愛知WS	竜王	G組	守山白鳳	池田
旭森	唐崎	H組	信楽	西京極

Aｺｰﾄ　会場責任：　旭森

	開始時間	対戦カード					審判
1	8:30～	北野		－		ﾌﾟﾗｲﾏﾘｰ	打出
2	9:10～	多賀		－		和邇	ﾌﾟﾗｲﾏﾘｰ
3	9：55～	打出		－		金城	和邇
4	10:35～	北野		－		希望ヶ丘	金城
5	11:20～	五箇荘		－		彦根女子	北野
6	12:00～	打出		－		AZR	五箇荘
7	12:45～	旭森		－		信楽	打出
8	13:25～	五箇荘		－		醍醐	信楽
9	14:10～	野洲		－		王寺	醍醐
10	14:55～	旭森		－		西京極	野洲

ｸﾞﾗｳﾝﾄﾞ整備：　旭森

Bｺｰﾄ　会場責任：　豊栄

	開始時間	対戦カード					審判
1	8:30～	希望ヶ丘		－		山田荘	AZR
2	9:10～	大宝		－		花山	希望ヶ丘
3	9：55～	AZR		－		米原	大宝
4	10:35～	ﾌﾟﾗｲﾏﾘｰ		－		山田荘	AZR
5	11:20～	豊栄		－		醍醐	ﾌﾟﾗｲﾏﾘｰ
6	12:00～	金城		－		米原	豊栄
7	12:45～	唐崎		－		西京極	金城
8	13:25～	豊栄		－		彦根女子	西京極
9	14:10～	亀山		－		水戸	彦根女子
10	14:55～	唐崎		－		信楽	水戸

ｸﾞﾗｳﾝﾄﾞ整備：　亀山

Cｺｰﾄ　会場責任：　多賀

	開始時間	対戦カード					審判
1	8:30～	八日市		－		菩提寺	愛知WS
2	9:10～	野洲		－		亀山	菩提寺
3	9：55～	愛知WS		－		竜王	亀山
4	10:35～	八日市		－		彦根FC	竜王
5	11:20～	多賀		－		大宝	八日市
6	12:00～	愛知WS		－		守山白鳳	多賀
7	12:45～	北野		－		山田荘	愛知WS
8	13:25～	多賀		－		花山	山田荘
9	14:10～	打出		－		米原	花山
10	14:55～	竜王		－		守山白鳳	米原

ｸﾞﾗｳﾝﾄﾞ整備：　多賀

Dｺｰﾄ　会場責任：　ﾌﾟﾗｲﾏﾘｰ

	開始時間	対戦カード					審判
1	8:30～	彦根FC		－		ｲﾝﾃﾘｵｰﾙ	守山白鳳
2	9:10～	水戸		－		王寺	ｲﾝﾃﾘｵｰﾙ
3	9：55～	守山白鳳		－		池田	王寺
4	10:35～	菩提寺		－		ｲﾝﾃﾘｵｰﾙ	池田
5	11:20～	和邇		－		花山	菩提寺
6	12:00～	竜王		－		池田	和邇
7	12:45～	ﾌﾟﾗｲﾏﾘｰ		－		希望ヶ丘	竜王
8	13:25～	和邇		－		大宝	希望ヶ丘
9	14:10～	金城		－		AZR	大宝

ｸﾞﾗｳﾝﾄﾞ整備：　金城

Eｺｰﾄ　会場責任：　彦根FC

	開始時間	対戦カード					審判
1	8:30～	五箇荘		－		豊栄	旭森
2	9:10～	彦根女子		－		醍醐	豊栄
3	9：55～	旭森		－		唐崎	彦根女子
4	10:35～	信楽		－		西京極	唐崎
5	11:20～	野洲		－		水戸	信楽
6	12:00～	亀山		－		王寺	野洲
7	12:45～	八日市		－		ｲﾝﾃﾘｵｰﾙ	亀山
8	13:25～	菩提寺		－		彦根FC	八日市
9	14:10～	愛知WS		－		池田	彦根FC

ｸﾞﾗｳﾝﾄﾞ整備：　愛知WS

キムラ杯
（1位トーナメント）

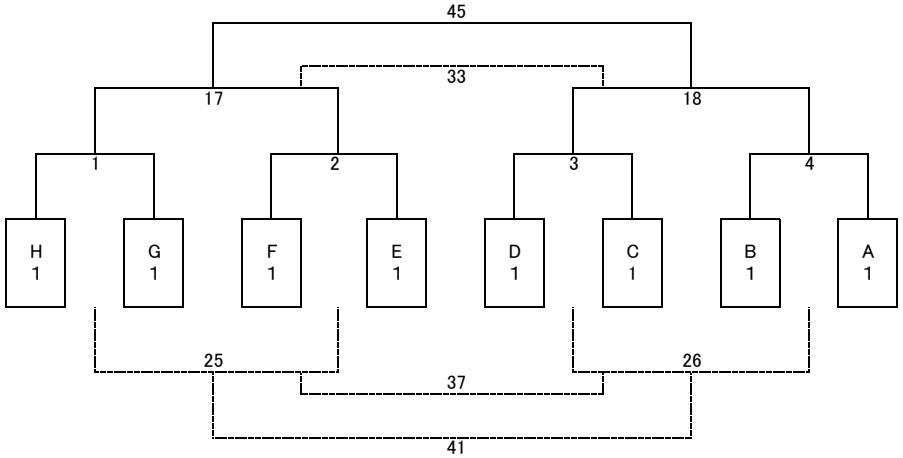

アシックス杯
（3位トーナメント）

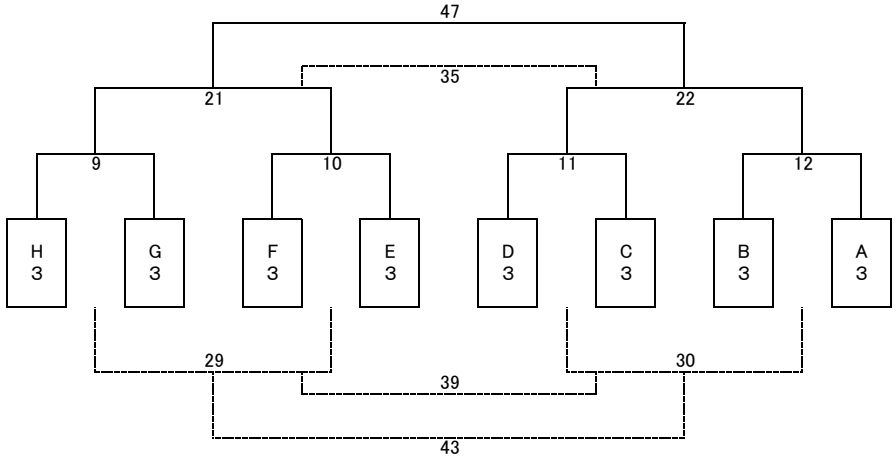

ミズノ杯
（2位トーナメント）

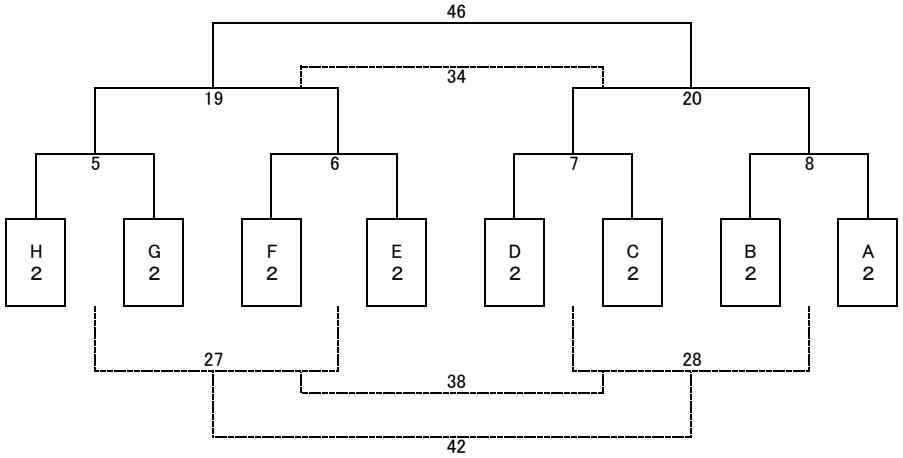

モルテン杯
（4位トーナメント）

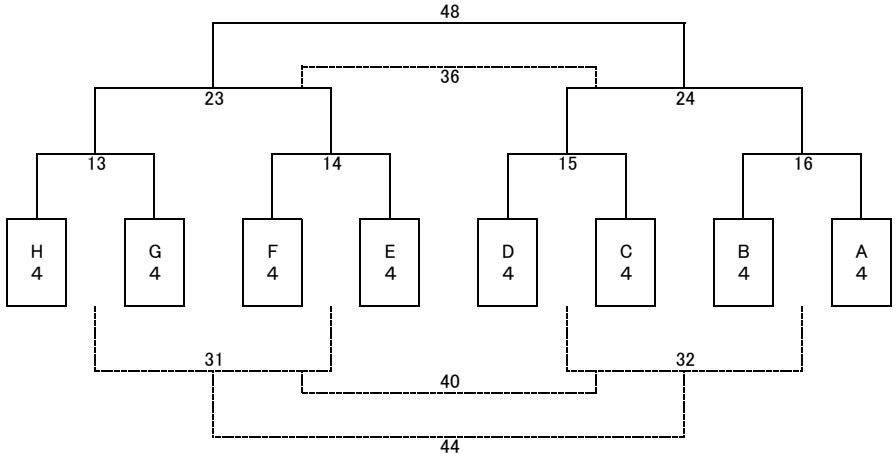

２日目決勝トーナメント時間割表

※　試合の5分前には、ベンチ裏に控えて頂き、スムーズな時間通りの進行に協力を願いします。

Aコート対戦表				会場責任：　亀山	
試合	開始時間	対戦試合			審判
1	8:30～	Ｈ １	－	Ｇ １	Ｆ ２
6	9:10～	Ｆ ２	－	Ｅ ２	Ｇ １
11	9:55～	Ｄ ３	－	Ｃ ３	Ｅ ２
	10:35～	開会式			
16	10:50～	Ｂ ４	－	Ａ ４	Ｄ ３
21	11:30～	9の勝者	－	10の勝者	16の敗者
26	12:15～	3の敗者	－	4の敗者	21の敗者
31	13:00～	13の敗者	－	14の敗者	26の敗者
36	13:40～	23の敗者	－	24の敗者	31の敗者
41	14:20～	25の勝者	－	26の勝者	36の敗者
45	15:00～	17の勝者	－	18の勝者	41の敗者

ｸﾞﾗｳﾝﾄﾞ整備：

Bコート対戦表				会場責任：　金城	
試合	開始時間	対戦試合			審判
2	8:30～	Ｆ １	－	Ｅ １	Ｄ ２
7	9:10～	Ｄ ２	－	Ｃ ２	Ｅ １
12	9:55～	Ｂ ３	－	Ａ ３	Ｃ ２
	10:35～	開会式			
17	10:50～	1の勝者	－	2の勝者	Ｂ ３
22	11:30～	11の勝者	－	12の勝者	17の敗者
27	12:15～	5の敗者	－	6の敗者	22の敗者
32	13:00～	15の敗者	－	16の敗者	27の敗者
37	13:40～	25の敗者	－	26の敗者	32の敗者
42	14:20～	27の勝者	－	28の勝者	37の敗者
46	15:00～	19の勝者	－	20の勝者	42の敗者

ｸﾞﾗｳﾝﾄﾞ整備：

Cコート対戦表				会場責任：愛知WS	
試合	開始時間	対戦試合			審判
3	8:30～	Ｄ １	－	Ｃ １	Ｂ ２
8	9:10～	Ｂ ２	－	Ａ ２	Ｃ １
13	9:55～	Ｈ ４	－	Ｇ ４	Ａ ２
	10:35～	開会式			
18	10:50～	3の勝者	－	4の勝者	Ｈ ４
23	11:30～	13の勝者	－	14の勝者	18の敗者
28	12:15～	7の敗者	－	8の敗者	23の敗者
33	13:00～	17の敗者	－	18の敗者	28の敗者
38	13:40～	27の敗者	－	28の敗者	33の敗者
43	14:20～	29の勝者	－	30の勝者	38の敗者
47	15:00～	21の勝者	－	22の勝者	43の敗者

ｸﾞﾗｳﾝﾄﾞ整備：

※　試合の5分前には、ベンチ裏に控えて頂き、スムーズな時間通りの進行に協力を願いします。

Dコート対戦表				会場責任：ﾌﾟﾗｲﾏﾘｰ	
試合	開始時間	対戦試合			審判
4	8:30～	Ｂ １	－	Ａ １	Ｈ ３
9	9:10～	Ｈ ３	－	Ｇ ３	Ａ １
14	9:55～	Ｆ ４	－	Ｅ ４	Ｇ ３
	10:35～	開会式			
19	10:50～	5の勝者	－	6の勝者	Ｆ ４
24	11:30～	15の勝者	－	16の勝者	19の敗者
29	12:15～	9の敗者	－	10の敗者	24の敗者
34	13:00～	19の敗者	－	20の敗者	29の敗者
39	13:40～	29の敗者	－	30の敗者	34の敗者
44	14:20～	31の勝者	－	32の勝者	39の敗者
48	15:00～	23の勝者	－	24の勝者	44の敗者

ｸﾞﾗｳﾝﾄﾞ整備：

Eコート対戦表				会場責任：　彦根FC	
試合	開始時間	対戦試合			審判
5	8:30～	Ｈ ２	－	Ｇ ２	Ｆ ３
10	9:10～	Ｆ ３	－	Ｅ ３	Ｇ ２
15	9:55～	Ｄ ４	－	Ｃ ４	Ｅ ３
	10:35～	開会式			
20	10:50～	7の勝者	－	8の勝者	Ｄ ４
25	11:30～	1の敗者	－	2の敗者	20の敗者
30	12:15～	11の敗者	－	12の敗者	25の敗者
35	13:00～	21の敗者	－	22の敗者	30の敗者
40	13:40～	31の負者	－	32の敗者	35の敗者

ｸﾞﾗｳﾝﾄﾞ整備：

スポーツショップキムラは滋賀県で頑張るアスリートを全力でサポートします!!

アスリート応援宣言

KIMURA SPORTS

SPORTS KIMURA ATHLETE PARTNER

本店 彦根市彦富町913-1

TEL0749-43-5918

営業時間 AM10:00~PM8:00

定休日/毎週火曜日(祝日の場合は営業)

キムスポ彦根本店
お友達募集中！！

LINE

SPORTS KIMURA BASEBALL & SOCCER PROSHOP

TEL077-566-2932

KIMURA SQUARE GARDEN

TEL0748-48-8181

キムスポ草津店
お友達募集中！！

LINE

スクエアガーデン
お友達募集中！！

twitter Facebook やってます!!

キムスポ 検索