4月1日(土)　予選リーグ　試合日程表

	Ⅰコート				Ⅱコート				Ⅲコート				Ⅳコート			
9:30～10:05	Aブロック・①の試合				Cブロック・①の試合				Eブロック・①の試合				Gブロック・①の試合			
	大久保	-		直江津	水 橋	-		新 宮	富山新庄	-		新 井	藤ノ木	-		ﾃｲﾍﾝｽﾞ
	主審	コナン	線審	中学生	主審	大沢野	線審	中学生	主審	速 星	線審	中学生	主審	蜷 川	線審	中学生
10:10～10:45	Bブロック・①の試合				Dブロック・①の試合				Fブロック・①の試合				Hブロック・①の試合			
	JKキッズ	-		コナン	みなみ	-		大沢野	となみ	-		速 星	TOHRI	-		蜷 川
	主審	大久保	線審	中学生	主審	水 橋	線審	中学生	主審	富山新庄	線審	中学生	主審	藤ノ木	線審	中学生
10:50～11:25	Aブロック・②の試合				Cブロック・②の試合				Eブロック・②の試合				Gブロック・②の試合			
	大久保	-		七 尾	水 橋	-		芹 田	富山新庄	-		花 山	藤ノ木	-		粟野南
	主審	JKキッズ	線審	中学生	主審	みなみ	線審	中学生	主審	となみ	線審	中学生	主審	TOHRI	線審	中学生
11:30～12:30	開会式及び昼食															
12:30～1:05	Bブロック・②の試合				Dブロック・②の試合				Fブロック・②の試合				Hブロック・②の試合			
	JKキッズ	-		平 章	みなみ	-		金城	となみ	-		エスプリ	TOHRI	-		東 灘
	主審	七 尾	線審	中学生	主審	芹 田	線審	中学生	主審	花 山	線審	中学生	主審	粟野南	線審	中学生
1:10～1:45	Aブロック・③の試合				Cブロック・③の試合				Eブロック・③の試合				Gブロック・③の試合			
	直江津	-		七 尾	新 宮	-		芹 田	新 井	-		花 山	ﾃｲﾍﾝｽﾞ	-		粟野南
	主審	平 章	線審	中学生	主審	金城	線審	中学生	主審	エスプリ	線審	中学生	主審	東 灘	線審	中学生
1:50～2:25	Bブロック・③の試合				Dブロック・③の試合				Fブロック・③の試合				Hブロック・③の試合			
	コナン	-		平 章	大沢野	-		金城	速 星	-		エスプリ	蜷 川	-		東 灘
	主審	直江津	線審	中学生	主審	新 宮	線審	中学生	主審	新 井	線審	中学生	主審	ﾃｲﾍﾝｽﾞ	線審	中学生
2:25～2:45	時間調整															
2:45～3:20	3位リーグ・①の試合				3位リーグ・②の試合				3位リーグ・⑦の試合				3位リーグ・⑧の試合			
		-				-				-				-		
	主審	トーナメント5・左チーム	線審	中学生	主審	トーナメント6・左チーム	線審	中学生	主審	トーナメント7・左チーム	線審	中学生	主審	トーナメント8・左チーム	線審	中学生
3:20～3:55	トーナメント 1の試合				トーナメント 2の試合				トーナメント 3の試合				トーナメント 4の試合			
		-				-				-				-		
	主審	前試合・左チーム	線審	中学生	主審	前試合・左チーム	線審	中学生	主審	前試合・左チーム	線審	中学生	主審	前試合・左チーム	線審	中学生
4:00～4:35	トーナメント 5の試合				トーナメント 6の試合				トーナメント 7の試合				トーナメント 8の試合			
		-				-				-				-		
	主審	前試合・左チーム	線審	中学生	主審	前試合・左チーム	線審	中学生	主審	前試合・左チーム	線審	中学生	主審	前試合・左チーム	線審	中学生

予 選 組 み 合 わ せ 表

Aブロック		大久保	直江津	七 尾	勝	分	負	勝点	得点	失点	得点差	順位
	大久保		－ ①	－ ②								
	直江津	－		－ ③								
	七 尾	－	－									

Eブロック		富山新庄	新 井	花 山	勝	分	負	勝点	得点	失点	得点差	順位
	富山新庄		－ ①	－ ②								
	新 井	－		－ ③								
	花 山	－	－									

Bブロック		JKキッズ	コナン	平 章	勝	分	負	勝点	得点	失点	得点差	順位
	JKキッズ		－ ①	－ ②								
	コナン	－		－ ③								
	平 章	－	－									

Fブロック		となみ	速 星	エスプリ	勝	分	負	勝点	得点	失点	得点差	順位
	となみ		－ ①	－ ②								
	速 星	－		－ ③								
	エスプリ	－	－									

Cブロック		水 橋	新 宮	芹 田	勝	分	負	勝点	得点	失点	得点差	順位
	水 橋		－ ①	－ ②								
	新 宮	－		－ ③								
	芹 田	－	－									

Gブロック		藤ノ木	ﾃｲﾍﾝｽﾞ	粟野南	勝	分	負	勝点	得点	失点	得点差	順位
	藤ノ木		－ ①	－ ②								
	ﾃｲﾍﾝｽﾞ	－		－ ③								
	粟野南	－	－									

Dブロック		みなみ	大沢野	金城	勝	分	負	勝点	得点	失点	得点差	順位
	みなみ		－ ①	－ ②								
	大沢野	－		－ ③								
	金城	－	－									

Hブロック		TOHRI	蜷 川	東 灘	勝	分	負	勝点	得点	失点	得点差	順位
	TOHRI		－ ①	－ ②								
	蜷 川	－		－ ③								
	東 灘	－	－									

4月2日(日)　決勝トーナメント　試合日程表

	Ⅰコート				Ⅱコート				Ⅲコート				Ⅳコート			
8:30～9:05	3位リーグ・③の試合				3位リーグ・④の試合				3位リーグ・⑨の試合				3位リーグ・⑩の試合			
	－				－				－				－			
	主審		線審	中学生	主審		線審	中学生	主審		線審	中学生	主審		線審	中学生
9:10～9:45	トーナメント 9の試合				トーナメント 10の試合				トーナメント 11の試合				トーナメント 12の試合			
	－				－				－				－			
	主審	前試合・勝	線審	中学生	主審	前試合・勝	線審	中学生	主審	前試合・勝	線審	中学生	主審	前試合・勝	線審	中学生
9:50～10:25	トーナメント 13の試合				トーナメント 14の試合				トーナメント 15の試合				トーナメント 16の試合			
	－				－				－				－			
	主審	前試合・勝	線審	中学生	主審	前試合・勝	線審	中学生	主審	前試合・勝	線審	中学生	主審	前試合・勝	線審	中学生
10:30～11:05	3位リーグ・⑤の試合				3位リーグ・⑥の試合				3位リーグ・⑪の試合				3位リーグ・⑫の試合			
	－				－				－				－			
	主審	前試合・勝	線審	中学生	主審	前試合・勝	線審	中学生	主審	前試合・勝	線審	中学生	主審	前試合・勝	線審	中学生
11:10～11:45	トーナメント 17の試合				トーナメント 18の試合				トーナメント 19の試合				トーナメント 20の試合			
	－				－				－				－			
	主審	前試合・勝	線審		主審	前試合・勝	線審	中学生	主審	前試合・勝	線審	中学生	主審	前試合・勝	線審	中学生
11:50～12:25	トーナメント 21の試合				トーナメント 22の試合				トーナメント 23の試合				トーナメント 24の試合			
	－				－				－				－			
	主審	前試合・勝	線審	中学生	主審	前試合・勝	線審	中学生	主審	前試合・勝	線審	中学生	主審	前試合・勝	線審	中学生
12:25～1:10	時間調整															
1:10～1:45	3位リーグ・順位決定 ⑬の試合				3位リーグ・順位決定 ⑭の試合				3位リーグ・順位決定 ⑮の試合				3位リーグ・順位決定 ⑯の試合			
	㋑・1位	－		㋺・1位	㋑・2位	－		㋺・2位	㋑・3位	－		㋺・3位	㋑・4位	－		㋺・4位
	主審	前試合・勝	線審	中学生	主審	前試合・勝	線審	中学生	主審	前試合・勝	線審	中学生	主審	前試合・勝	線審	中学生
1:50～2:25	トーナメント 25の試合				トーナメント 26の試合				トーナメント 27の試合				トーナメント 28の試合			
	－				－				－				－			
	主審	前試合・勝	線審	中学生	主審	前試合・勝	線審	中学生	主審	前試合・勝	線審	中学生	主審	前試合・勝	線審	中学生
2:30～3:05	トーナメント 31の試合				トーナメント 29の試合				トーナメント 30の試合				トーナメント 32の試合			
	－				－				－				－			
	主審	前試合・勝	線審	中学生	主審	前試合・勝	線審	中学生	主審	前試合・勝	線審	中学生	主審	前試合・勝	線審	中学生
3:10～	閉会式															

風の子杯　トーナメント

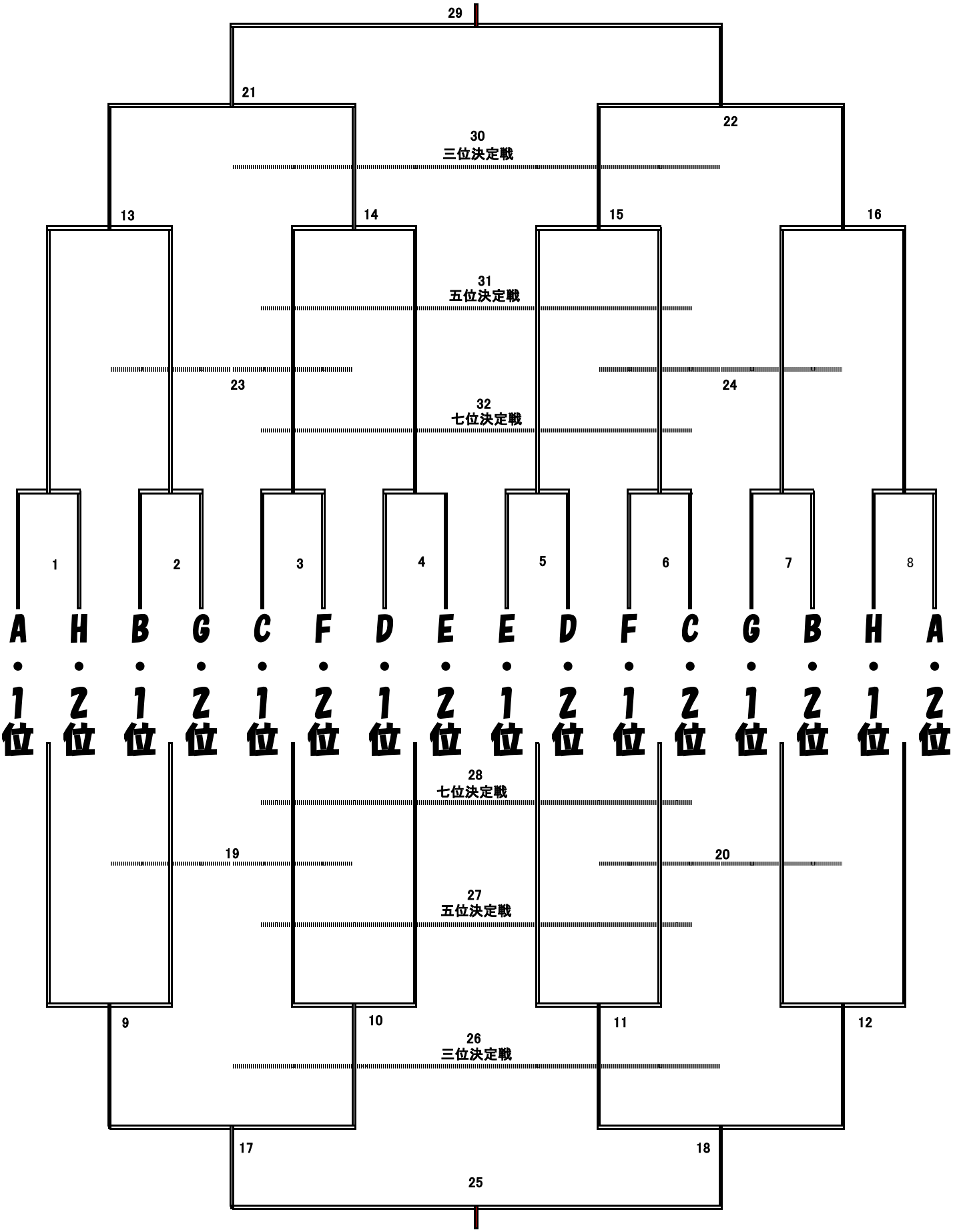

水緑杯　トーナメント

三位リーグ戦

㋑		A−3位	C−3位	E−3位	F−3位	勝	分	負	勝点	得点	失点	得失点差	順位
ブロック	A−3位		− ①	− ⑥	− ③								
	C−3位	−		− ④	− ⑤								
	E−3位	−	−		− ②								
	F−3位	−	−	−									

㋺		B−3位	D−3位	F−3位	H−3位	勝	分	負	勝点	得点	失点	得失点差	順位
ブロック	B−3位		− ⑦	− ⑫	− ⑨								
	D−3位	−		− ⑩	− ⑪								
	F−3位	−	−		− ⑧								
	H−3位	−	−	−									

順 位 決 定 戦

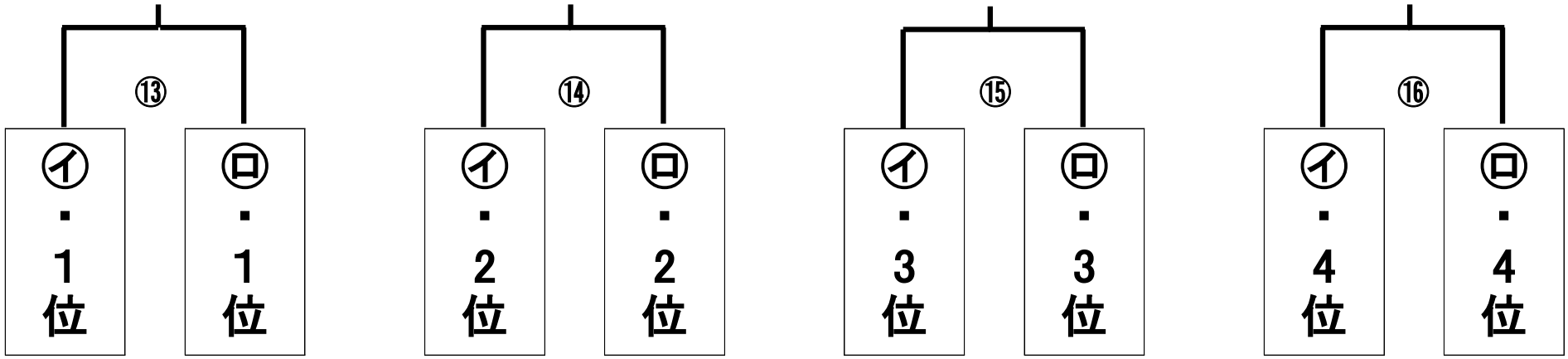

テント・コート配置図

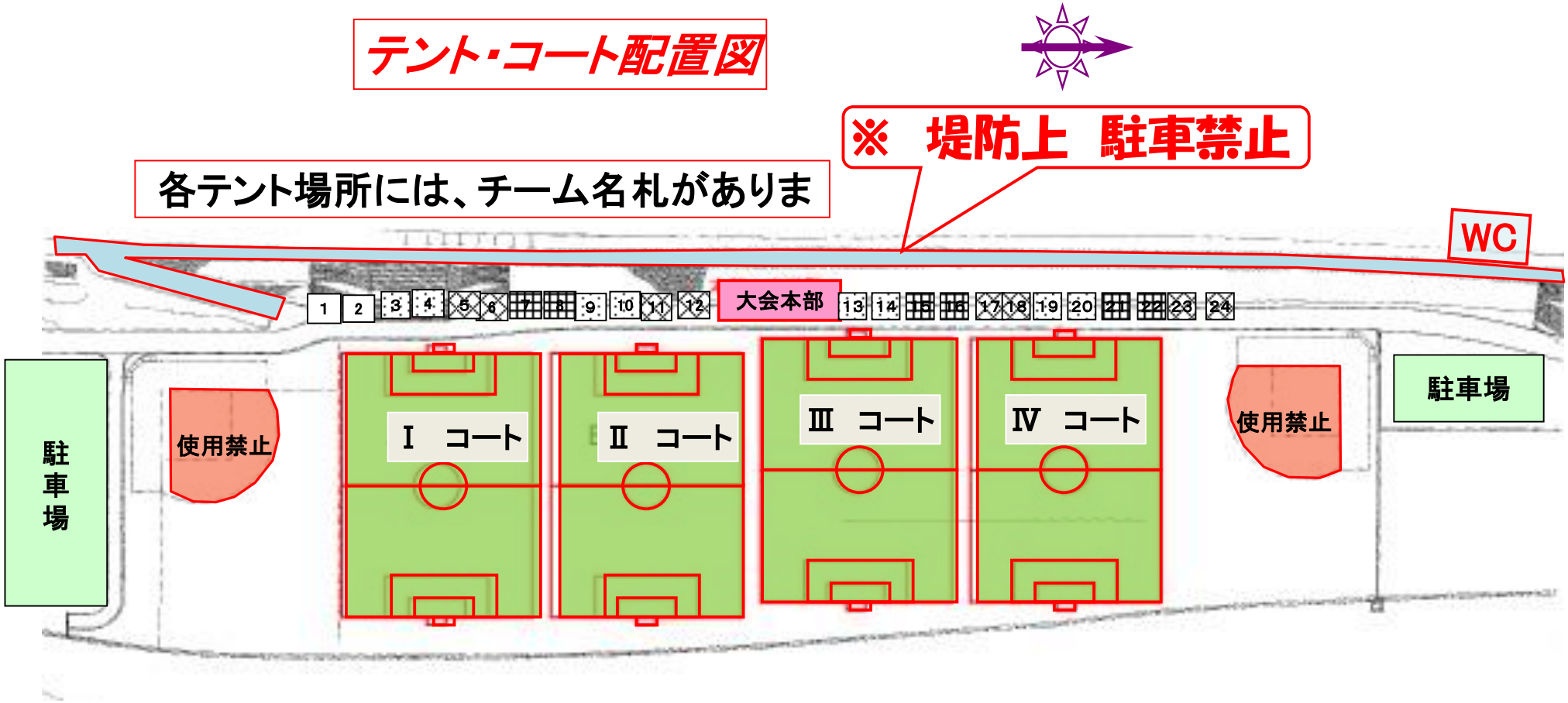

※　２日目は、コートコンディションを考慮し、変更する場合もあります。

Ⅰ　コート			
1	大久保	4	JKキッズ
2	直江津	5	コナン
3	七　尾	6	平　章

Ⅱ　コート			
7	水　橋	10	みなみ
8	新　宮	11	大沢野
9	芹　田	12	金城

Ⅲ　コート			
13	富山新庄	16	となみ
14	新　井	17	速　星
15	花　山	18	エスプリ

Ⅳ　コート			
19	藤ノ木	22	TOHRI
20	ﾃｲﾍﾝｽﾞ	23	蜷　川
21	粟野南	24	東　灘

大会会場案内図

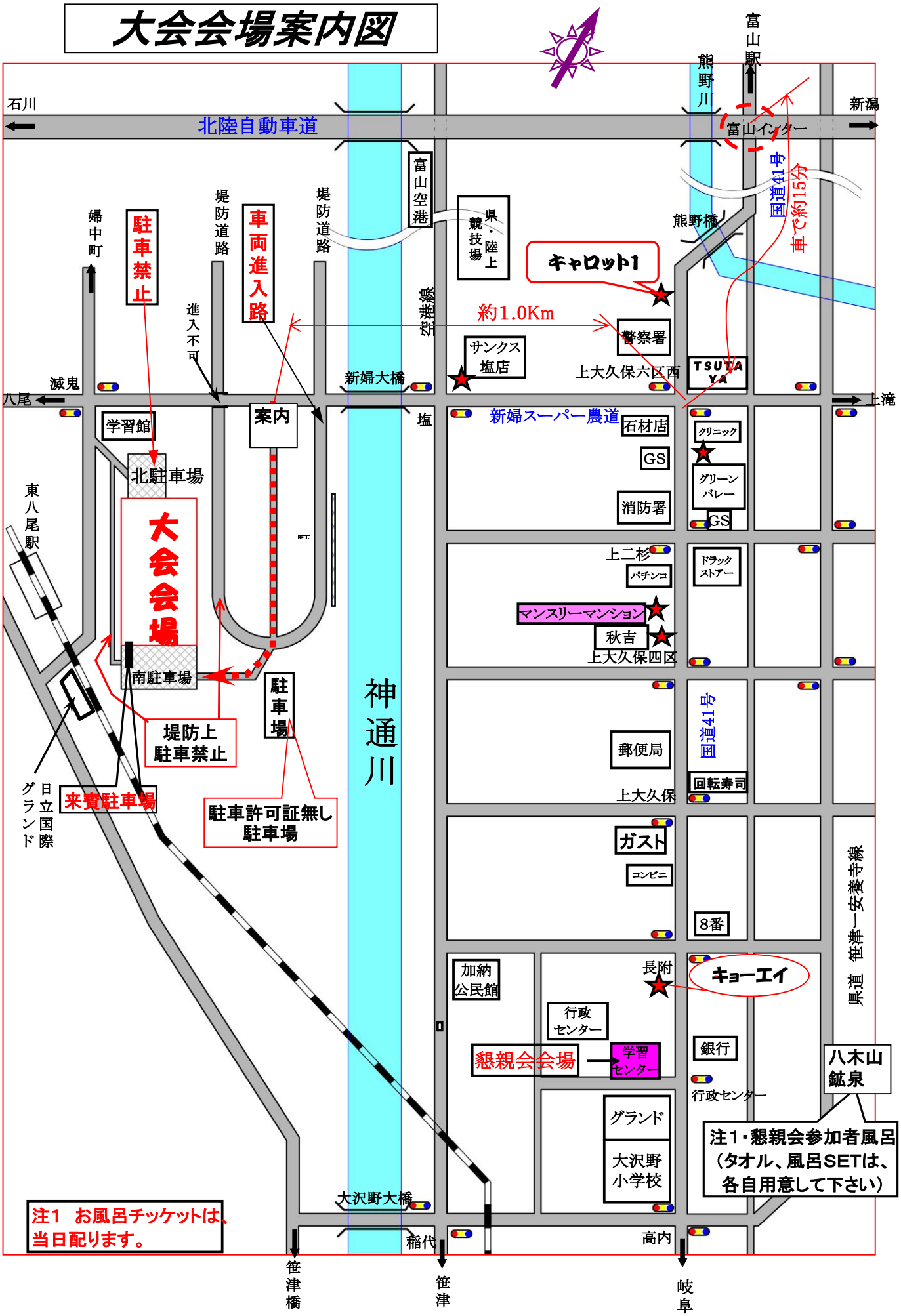

注1　お風呂チッケットは、当日配ります。