中日新聞社杯

ホワイトスターカップ

6年生大会

新型コロナウイルス感染症対策

愛知ホワイトスター
河村　和則

・各自、自宅にて検温を行い、体調管理を十分に行ってください。

・会場入りの際は、指導者、選手、保護者のマスク着用の徹底をお願いします。

・試合中やアップ時の選手のマスクは外してください。また、指導者や保護者はマスク着用を徹底してください。

・各チームで、手洗い及び消毒の徹底をお願いします。

・密の防止のため、本部テントの挨拶は指導者と選手１名でお願いします。

・各試合前の整列や終了後の挨拶は省略します。

・対外試合参加者リストに記入し、本部テントまでご提出ください。

・食事の際は、ソーシャルディスタンスを守ってください。

・その他、各チームで行っている対策を徹底してください。

※本大会が安全に開催できるように、各チームご協力をお願いいたします。

ホワイトスターカップ　6年生大会要項

趣　旨　　サッカーを通して、夢と希望と友情の大切さを学ぶ

主　催　　愛知ホワイトスター　育成会

後　援　　中日新聞社　　協　賛

(有)北村新聞舗　　(有)野々村製作所　　クリタフラワー　　㈱近江工業　　松元公業　　創伸園

愛荘町教育委員会　　(株)スポーツショップキムラ　　ﾒｯﾄﾗｲﾌ生命 森 厚　　ｶﾚｰﾀﾞｲﾆﾝｸﾞ アジアン

開催日　　令和3年3月6日（土）

会　場　　滋賀県愛知郡愛荘町軽野100番地　愛荘町スポーツセンター秦荘グラウンド

対　象　　小学生6年生以下で構成されたチーム

競技方法　　①競技時間　15分-5分-15分

②予選リーグ戦（勝ち：3点　分け：1点　負け：0点）

予選順位：勝点>得失点差>総得点数>直接対決の結果

全て同点の場合は、コイントスで順位を決める。

③順位決定戦

同点の場合は、3人によるPKによって勝敗を決定する。

競技規則　　①現行の日本サッカー協会競技規則に準ずる。

②コートは、縦60m×横40mで行う。

③8人制による試合とする。

④試合球は4号球を使用する。

⑤交代は何人でも可能とする。※退場を命じられた選手の再出場は、不可とする(当該試合のみ)。

組合せ　　主催者による抽選で決定する。

審判　　主審1人制とする。※審判割り当ては大会日程表参照

審判服の着用をお願いします。

表彰

1位リーグ　優勝	優勝カップ(持ち回り)　優勝トロフィーと表彰状を授与する。
1位リーグ　準優勝	準優勝トロフィーと表彰状を授与する。
1位リーグ　3位	3位賞盾と表彰状を授与する。
1位リーグ　4位(敢闘賞)	4位賞盾と表彰状を授与する。
2位リーグ　優勝	優勝トロフィーと表彰状を授与する。
3位リーグ　優勝	優勝トロフィーと表彰状を授与する。
優秀選手賞	各チーム1名選出しメダルを授与する。
大会優秀選手賞	5名の優秀選手に賞を授与する。

注意事項　　①各チーム試合開始30分前には、本部テントにて受付を済ませてください。

②念のため、ユニフォームは正・副の2色を準備ください。

③参加者は、全員スポーツ損害保険に加入ください。

④けがが生じた場合は、応急手当は実施しますが、その後の責任は一切負いません。

⑤審判の判定には、一切抗議しないようにお願いします。

⑥基本的には雨天決行としますが、荒天候により実施不可能な場合は、午前6時頃に連絡します。

⑦ゴミは必ず各チームでお持ち帰り下さい。（汁物等はトイレに流さないで下さい。）

⑧喫煙は所定の場所で願いします。

連絡先　　愛知ホワイトスター

代表　西澤　貞夫　TEL：090-3922-6748

担当　河村　和則　TEL：090-9040-4098　mail：mandaginjirou.toichi.728@ezweb.ne.jp

参 加 チ ー ム

☆ 大宝サッカースポーツ少年団　（栗東市）

☆ 八日市フットボールクラブ　（東近江市）

☆ 亀山サッカースポーツ少年団　（彦根市）

☆ プライマリーサッカークラブ　（彦根市）

☆ 金城ジュニアフットボールクラブ　（彦根市）

☆ 彦根フットボールクラブ　（彦根市）

☆ 豊栄クラブジュニア　（彦根市）

☆ 旭森スポーツ少年団サッカー部　（彦根市）

☆ FCジュニオール滋賀　（東近江市）

☆ 中州キッカーズ　（守山市）

☆ 桐原ジュニアフットボールクラブ　（近江八幡市）

☆ 愛知ホワイトスター　（愛知郡）

タイムテーブル

	開始時刻	Aコート	主審	Bコート	主審
①	8:30	豊栄 VS 彦根	主催者	亀山 VS 旭森	主催者
②	9:10	愛知 VS 金城	豊栄	プライマリー VS 八日市	亀山
③	9:50	彦根 VS 桐原	金城	旭森 VS ジュニオール	八日市
④	10:30	大宝 VS 愛知	彦根	中州 VS プライマリー	旭森
⑤	11:10	桐原 VS 豊栄	大宝	ジュニオール VS 亀山	中州
⑥	11:50	金城 VS 大宝	桐原	八日市 VS 中州	ジュニオール
インターバル					
⑦	12:50	Aリーグ3位 － Bリーグ3位	A1位	Cリーグ3位 － Dリーグ3位	C1位
⑧	13:30	Aリーグ2位 － Bリーグ2位	⑦勝	Cリーグ2位 － Dリーグ2位	⑦勝
⑨	14:10	Aリーグ1位 － Bリーグ1位	⑧勝	Cリーグ1位 － Dリーグ1位	⑧勝
⑩	14:50	2位リーグ優勝決定戦 （⑧勝者）	B1位	3位リーグ優勝決定戦 （⑦勝者）	D1位
⑪	15:30	1位リーグ優勝決定戦 （⑨勝者）	主催者	1位リーグ3位決定戦 （⑨敗者）	主催者

1位リーグ

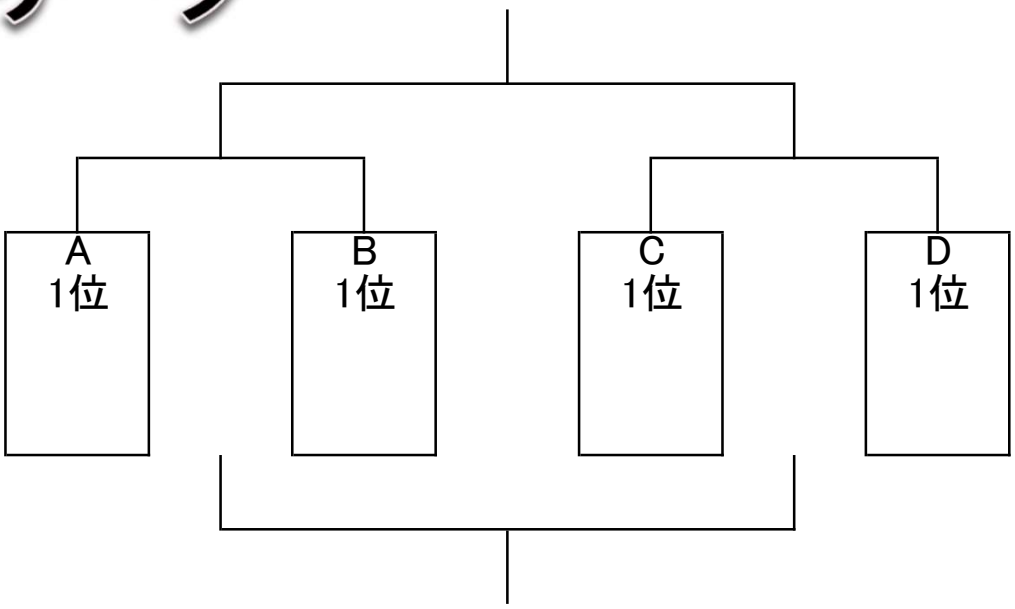

2位リーグ

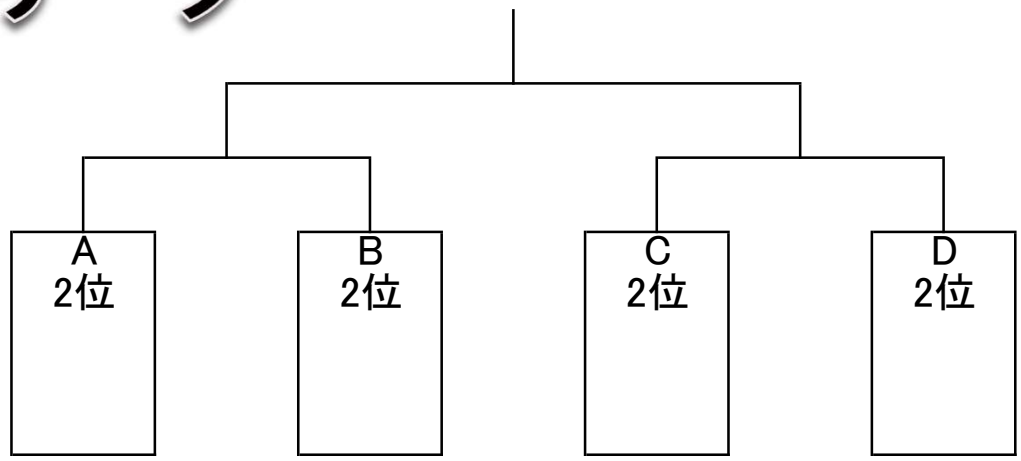

3位リーグ

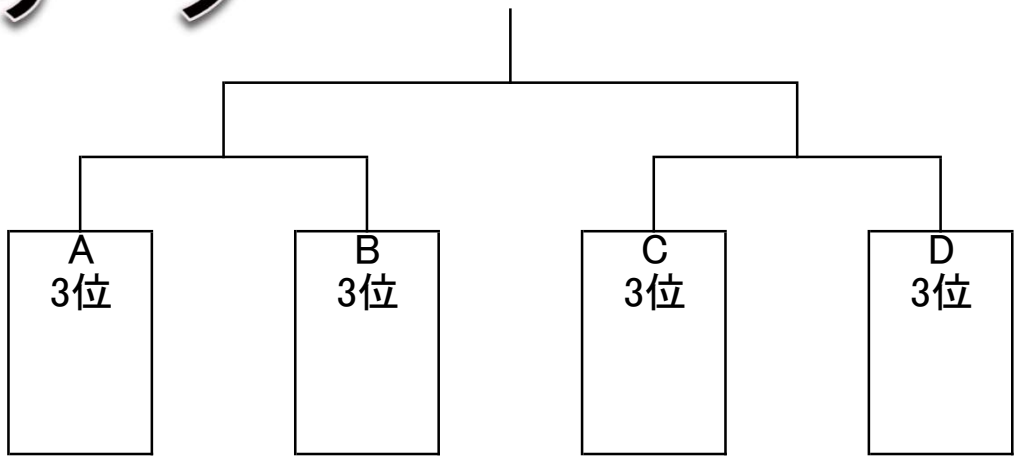

Aリーグ

	豊栄	彦根	桐原	勝	負	分	勝点	得点	失点	得失	順位
豊栄											
彦根											
桐原											

Bリーグ

	愛知	金城	大宝	勝	負	分	勝点	得点	失点	得失	順位
愛知											
金城											
大宝											

Cリーグ

	亀山	旭森	ジュニオール	勝	負	分	勝点	得点	失点	得失	順位
亀山											
旭森											
ジュニオール											

Dリーグ

	プライマリー	八日市	中州	勝	負	分	勝点	得点	失点	得失	順位
プライマリー											
八日市											
中州											

【表彰】	1位リーグ	2位リーグ	3位リーグ
1位			
2位			
3位			
4位(敢闘賞)			

愛荘町スポーツセンター　秦荘グラウンド≪会場図≫

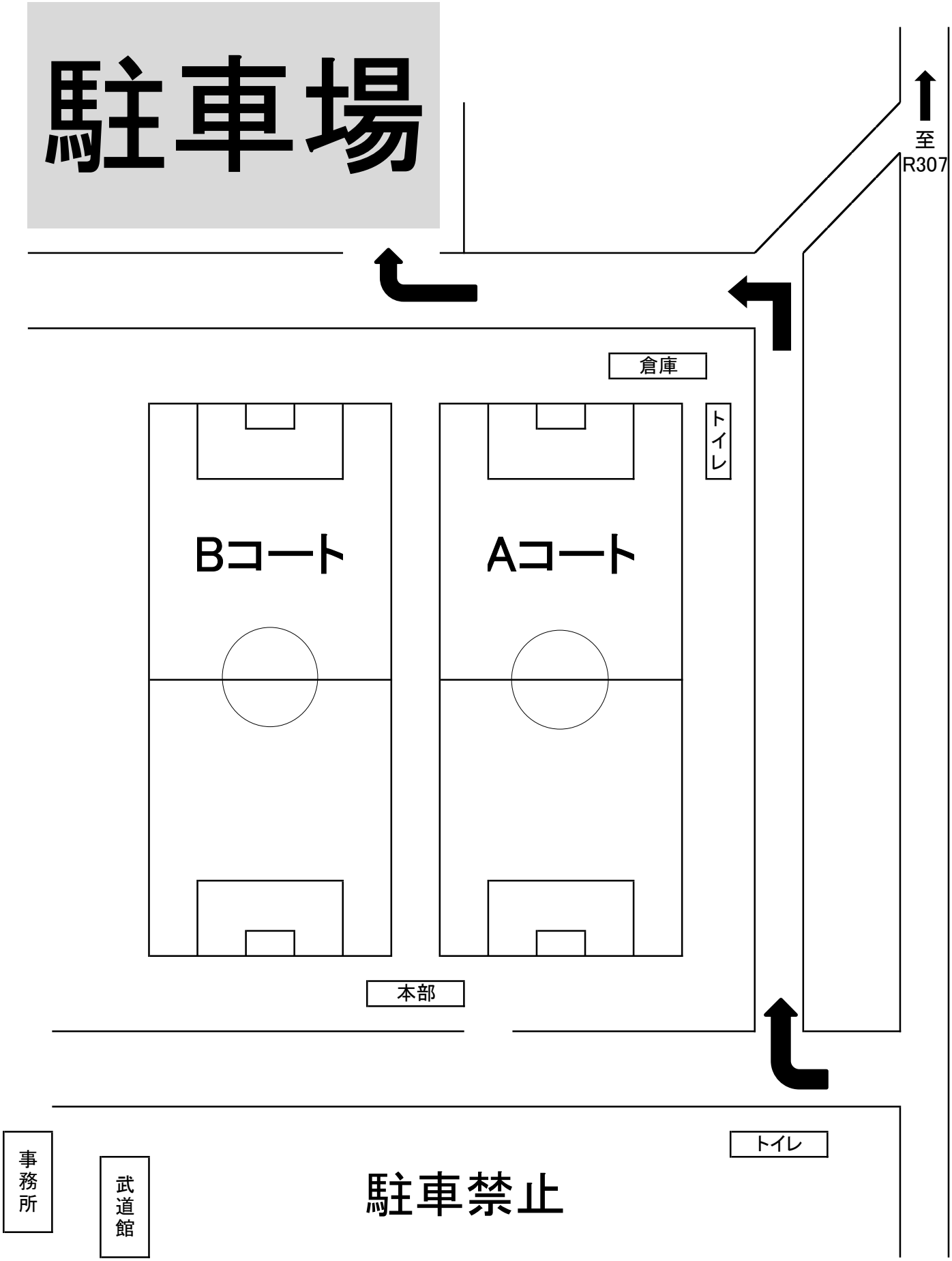

後援・協賛企業

中日 北村新聞舗

タチカワブラインド 協力工場
(有)野々村製作所

松元公業

The life with flowers to all the people edge flower shop kurita flower since 1976
クリタフラワー

カレーダイニング
Asian
アジアン

株式会社近江工業
〒529-1206滋賀県愛知郡愛荘町蚊野18番地
TEL(0749)37-3499　FAX(0749)37-3491
E-MAIL　ohmi-kk@nifty.com

メットライフ生命
森　厚

KING OF ATHLETE
KIMURA SPORTS
SPORTS KIMURA
ATHLETE PARTNER
SINCE 1979
株式会社スポーツショップキムラ
本店 彦根市彦富町913−1 TEL0749-43-5918
草津店 草津市大路二丁目8番14号草津ジョイ6番館 TEL077-566-2932
フットサル場 東近江市五個荘日吉町1081 TEL0748-48-8181

ECHI WHITE ☆ STAR